Смотри чертежи металлоконструкций
R3. 01508. 1. 0. 21

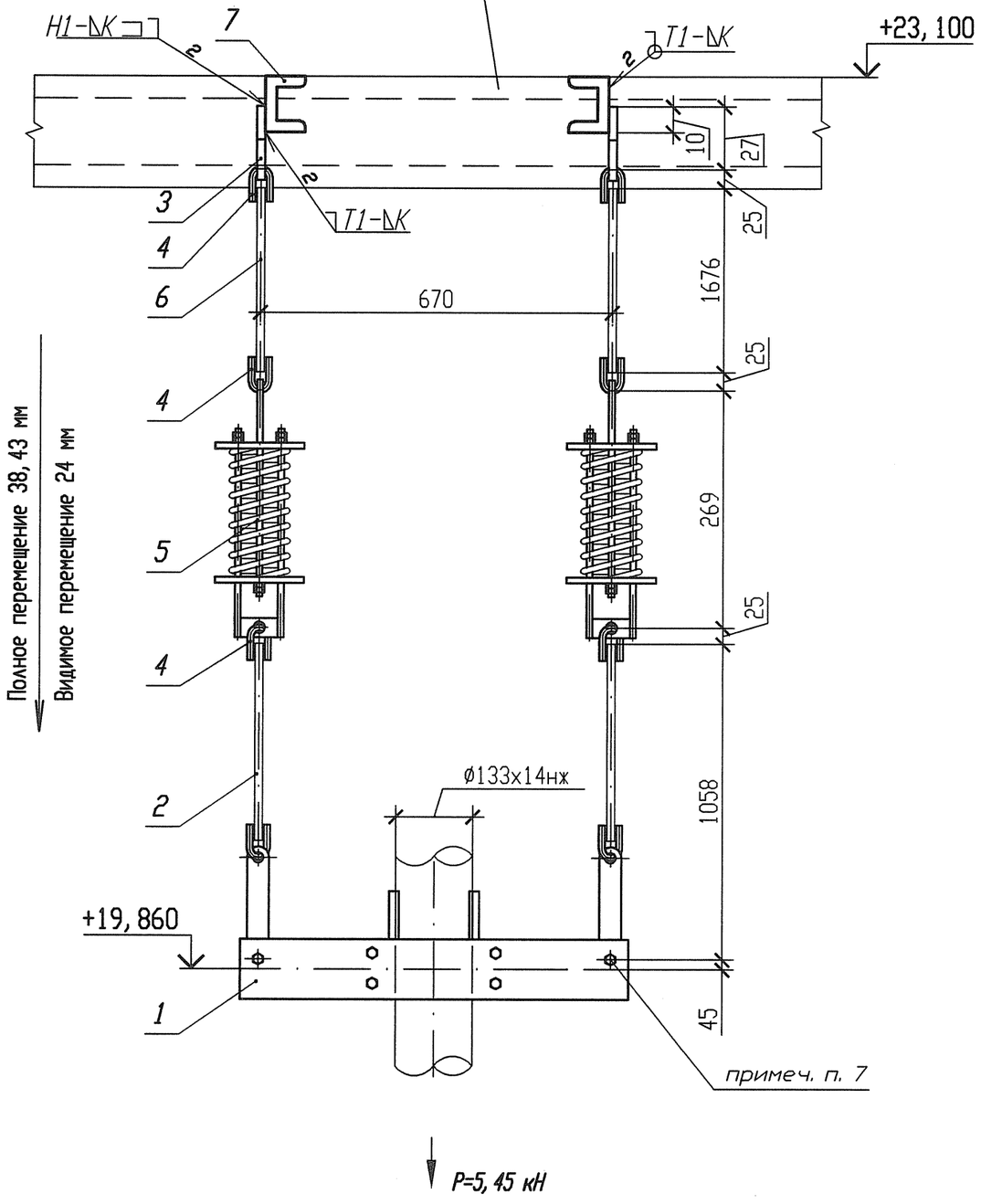


Спецификация деталей

| Поз. | Обозначение | Наименование | Кол. | Материал | Масса, кг ед. | Масса, кг общ. | Приме-чание |
|---|---|---|---|---|---|---|---|
| 1 | 05 ПСТ 108. 275. 57-80 | Блок хомутовый | 1 | Сборный | 23, 6944 | 23, 6944 | |
| 2 | 02 ПСТ 108. 632. 02-80 | Тяга с серьгой | 2 | Сборный | 1, 26 | 2, 52 | |
| 3 | 01 ПСТ 108. 367. 37-80 | Проушина | 2 | Б-ПН-8 ГОСТ 19903-74 Лист СтЗпс5 ГОСТ 14637-89 | 0, 1 | 0, 2 | |
| 4 | 02 ПСТ 108. 643. 01-80 | Ушко | 6 | Круг В1-II-12 ГОСТ2590-2006 20-2ГП-М1-ТО ГОСТ 1050-88 | 0, 12 | 0, 72 | |
| 5 | 14 ПСТ 108. 275. 58-80 | Блок пружинный | 2 | Сборный | 7, 7068 | 15, 4136 | |
| 6 | ГОСТ 2590-2006 | Круг В1-II-16 12 l=1700 | 2 | 20-ЗГП-М1-ТО ГОСТ 1050-88 (с требованиями п. 4. 11) | 2, 6826 | 5, 3652 | См. п. п. 6 |
| 7 | ГОСТ 8240-97 | Швеллер 10У l=250 | 2 | Ст 3 пс 2-сп ГОСТ 535-2005 | 2, 1475 | 4, 295 | |
| | | | | | | | |
| | ГОСТ 2246-70 | Проволока | | СВ-04Х19Н11М3 | | - | |
| | ГОСТ 9467-75 | Электроды | | УОНИИ 13/45 | | - | |
| | | | | Итого: | | 52, 2082 | |

1 Привязку опоры смотри 3ТС10Z12.
2 Сварку производить по ГОСТ 5264-80.
3 Отметка трубопровода подлежит уточнению в соответствии с уклоном трубопровода.
4 Р - максимальная нагрузка на опору с учетом сейсмических воздействий.
5 Катет шва (К) принять по наименьшей толщине свариваемых деталей.
6 Длину поз. 6 уточнить на монтаже.
7 Отверстие в детали поз. 2 расточить на монтаже до ø22.
8 Сварку тяги с ушком по ОСТ 108. 632. 01-80.
9 Изготовить один комплект.

АРХИВНЫЙ ЭКЗЕМПЛЯР

Характеристика пружины

| N опоры | табличные данные: Доп. раб. нагрузка Рmax, кН | табличные данные: Прогиб при Рmax λ max, мм | табличные данные: Высота пружины в св. сост Но, мм | при установке: Высота пружины Нмонт, мм | при установке: Нагрузка на пружину Рмонт, кН | в раб. состоянии: Высота пружины Нраб, мм | в раб. состоянии: Нагрузка на пружину Рраб, кН | в хол. состоянии: Высота пружины Нхол, мм | в хол. состоянии: Нагрузка на пружину Рхол, кН |
|---|---|---|---|---|---|---|---|---|---|
| 3ТС10Y041 | 2, 73 | 140 | 284 | 153 | 2, 55 | 191 | 1, 81 | 167 | 2, 275 |

| Изм. | Кол. уч. | Лист | Nдок. | Подпись | Дата |
|---|---|---|---|---|---|
| Инж. 2к. | | Сидоренко | | | 17.05 |
| Пров. инж. 2к. | | Случевская | | | 17.05 |
| Пров. вед. инж. | | Махотина | | | 17.05 |
| Нач. гр. | | Хубрев | | | 17.05 |
| Н. контр. | | Краснояров | | | 24.05 |

Инв. N подл. | Подп. и дата | Взам. инв. N

Инв. N подл. R3. 03733. 1. 0. 13
Лист 162

R3. TC10. 3012. 013. 01. 00. 039

Ростовская АЭС Блок 3

Реакторное отделение
Герметичная часть
Трубопроводы байпасной очистки воды I контура
Рр больше 2. 2 МПа

| Стадия | Лист | Листов |
|---|---|---|
| Р | 1 | 1 |

Подвеска пружинная
3ТС10Y041

ОАО "НИАЭП"
2012

Формат А3